着脱式散水システム②

（解説）
細かい水滴での散水・大面積の散水に適したP1型スーパースプレーガン
を使用した着脱タイプ。無振動・音で回転し、余計な場所への飛散を減らします。

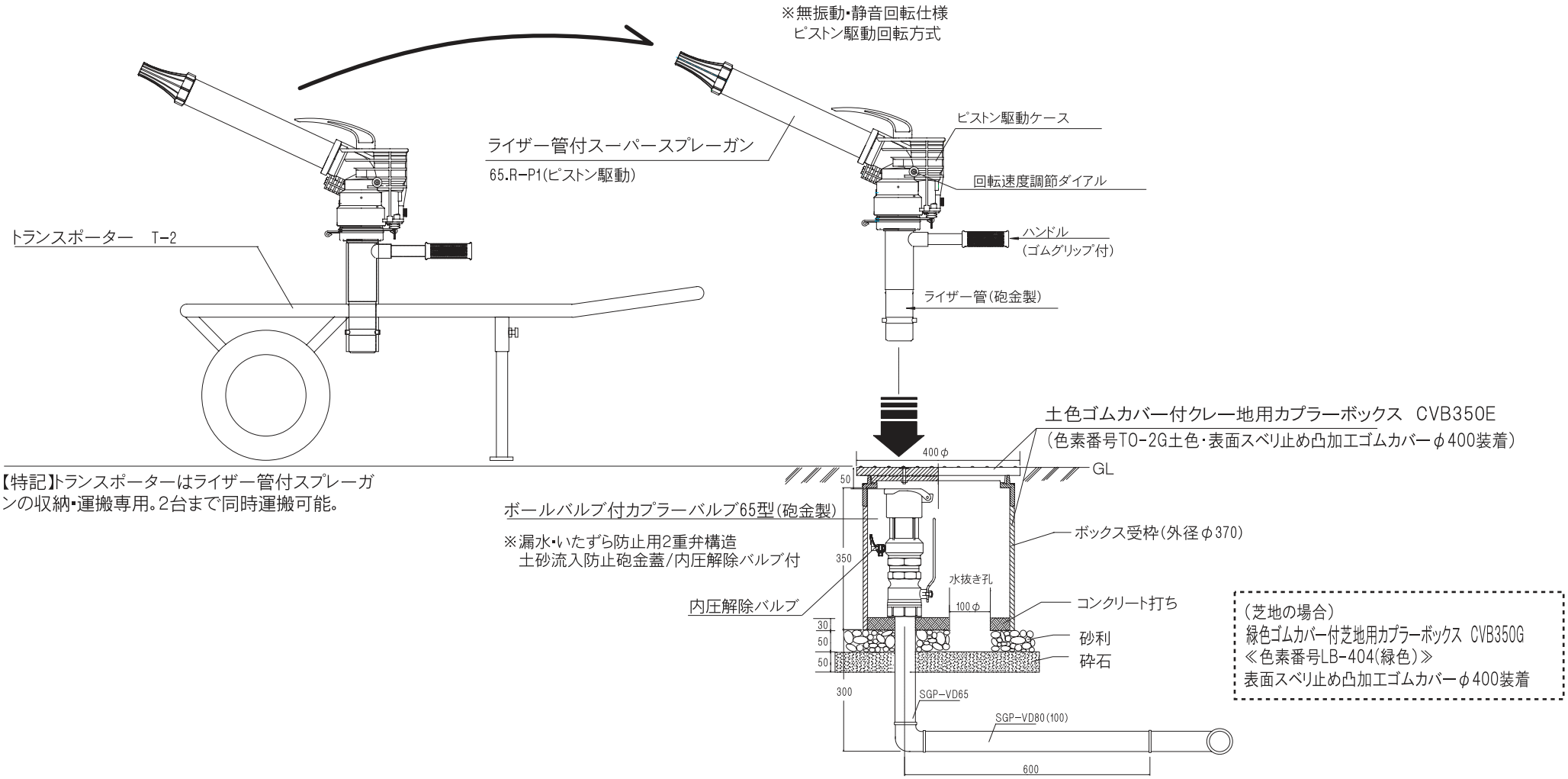

【特記】トランスポーターはライザー管付スプレーガンの収納・運搬専用。2台まで同時運搬可能。

◎補足:ボールバルブを開栓しても、ライザー管を
差し込まない限り水は出ない2重ロックシステム