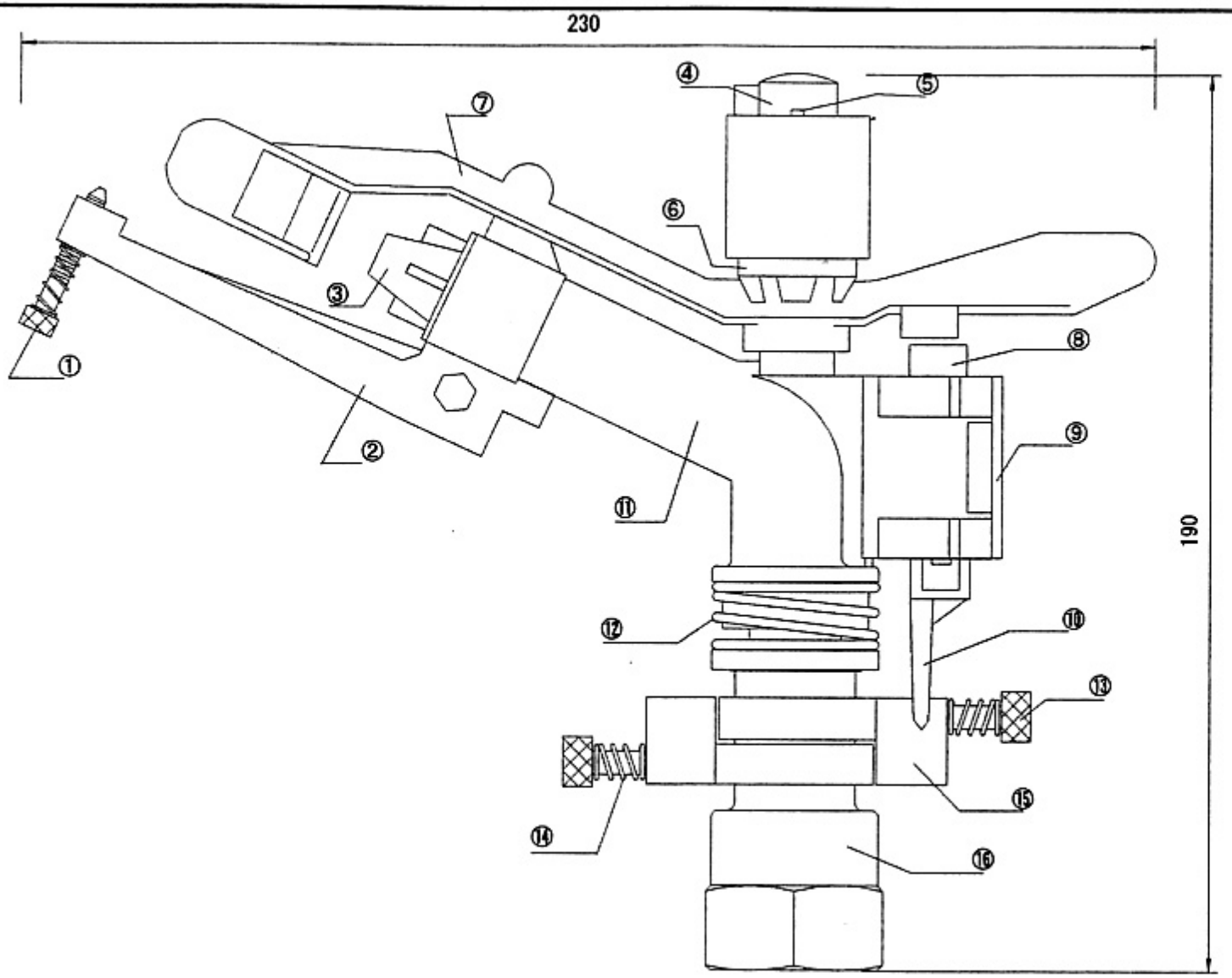

⑯	ボデー	1	C3560
⑮	パートサークルリング	2	PA
⑭	スプリング(小)	3	SUS304
⑬	スクリュー	2	C3560
⑫	スプリング(大)	1	SUS304
⑪	スプレーガンボデー	1	AC2A
⑩	切換レバー	1	PA
⑨	レバーカバー	1	PA
⑧	リターンレバー	1	PA
⑦	起動アーム	1	C3560
⑥	アームキャッププラグ	1	PA
⑤	ピン	1	SUS304
④	アームキャップ	1	PA
③	メインノズル	1	PA
②	ジェットブレーカー	1	PA
①	ジェットピン	1	C3560
番号	部品名称	個数	材質
品名	スプレーガン		
型式	SG25(取付口径25A)	製図	R・A

三光産業株式会社