記号 MARK	変更理由 REVISIONS	日付 DATE	担当 CH'D	TOS登録日 TOS DATE

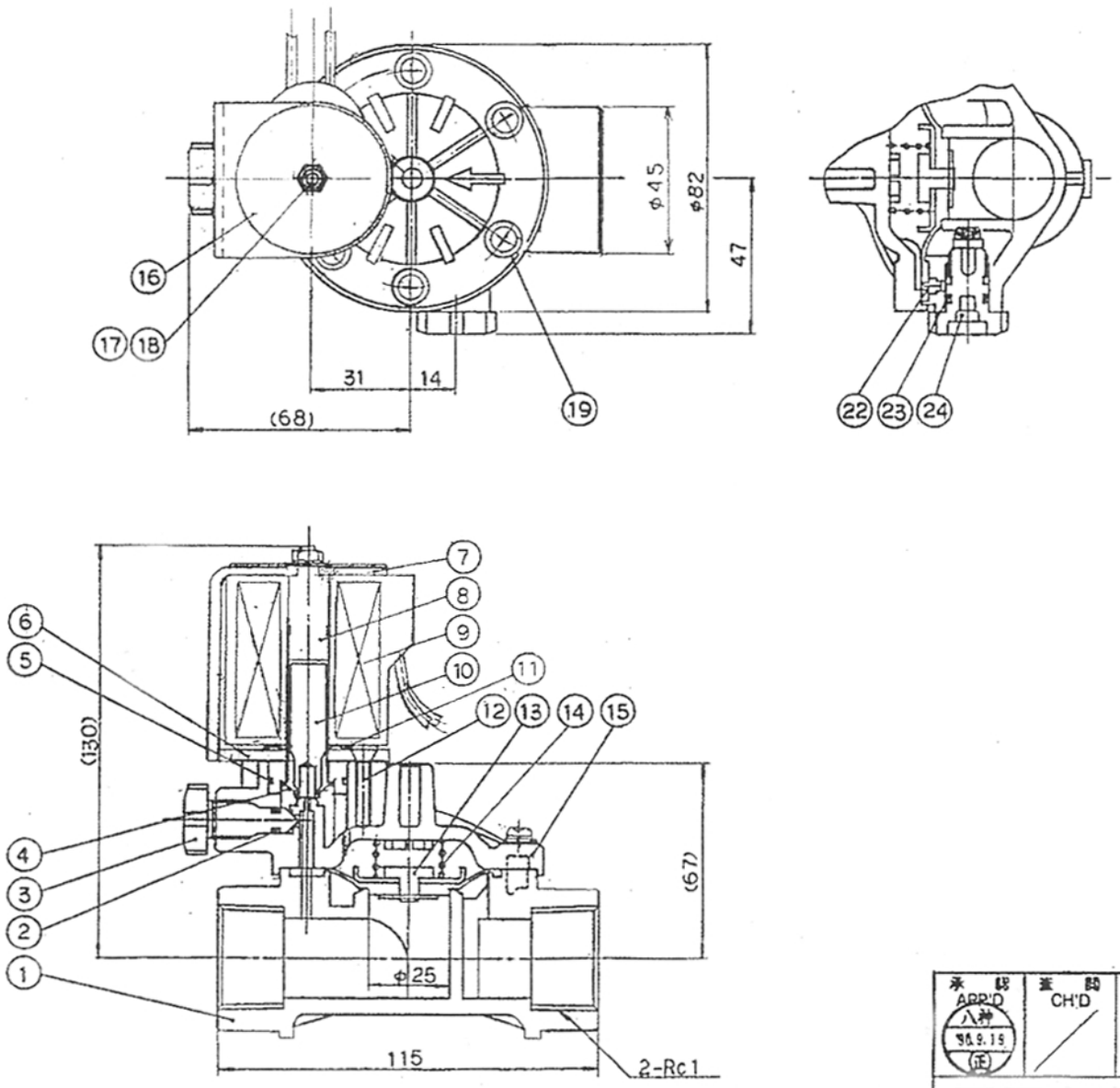

品番 NO.	部品名 PARTS	材質 MATERIAL	数量 Q'TY	備考 REMARK
24	フィルタ組立	P.P, SUS	1	
23	Oリング	NBR	1	P-10
22	オリフィスピース	P.P	1	
21				
20				
19	(+)ナベ3点セムス	SUS	6	M5×20
18	バネ座金	SUS	1	
17	六角ナット	SUS	1	M6
16	銘板	A1200P	1	
15	パイロット弁本体	P.P	1	
14	スプリング	SUS304WP	1	
13	ダイヤフラム組立	NBR, P.P SUS	1式	
12	(+)サラタッピングネジ	SUS304	3	
11	ウェーブワッシャ	SUS304	1	
10	プランジャー	SUS405	1	
9	モールドコイル		1	
8	コア組立	SUS403	1式	
7	コアB	SUS430	1	
6	コアA	SUS430	1	
5	Oリング	NBR	1	AS568-018
4	プランジャバネ	SUS304WP	1	
3	手動操作ニードル	P.P	1	
2	Oリング	NBR	1	P-5
1	ボディ	P.P	1	

承認 APP'D	査閲 CH'D	設計 DES'D	尺度 SCALE	仕様書 No. SPEC NO.
八神 '96.9.19 (正)		新居 2.9.19 (孝)	NO : SCALE	形番 MODEL 樹脂電磁弁 25A

三光産業株式会社

DRAW NO. F3-821134-

ET-21